hansgrohe

Hansgrohe · Auestraße 5 - 9 · D-77761 Schiltach · Telefon +49 (0) 78 36/51-1282 · Telefax +49 (0) 7836/511440 · E-Mail: info@hansgrohe.com · Internet: www.hansgrohe.com

DE Montageanleitung	PL Instrukcja montażu	HR Uputstva za instalaciju	BG Ръководство за монтаж
FR Instructions de montage	CS Montážní návod	RO Instrucțiuni de montare	JP 施工説明書
EN Assembly instructions	SK Montážny návod	EL Οδηγία συναρμολόγησης	UA Інструкція по збірці
IT Istruzioni per Installazione	ZH 组装说明	SL Navodila za montažo	AR عيمجتلا تاميلعت
ES Instrucciones de montaje	RU Инструкция по монтажу	ET Paigaldusjuhend	TR Montaj kılavuzu
NL Handleiding	FI Asennusohje	LV Montāžas instrukcija	HU Szerelési útmutató
DK Monteringsvejledning	SV Monteringsanvisning	SR Uputstvo za montažu	HE הוראות הרכבה
PT Manual de Instalación	LT Montavimo instrukcijos	NO Montasjeveiledning	

06/2025
9.05291.01

Crometta Vario / Unica' Vario 1,05 m
27354400
Unica' Varia 1,05 m
27356000

Crometta Vario / Unica' Vario 0,72 m
27353400
Unica' Varia 0,72 m
27355000

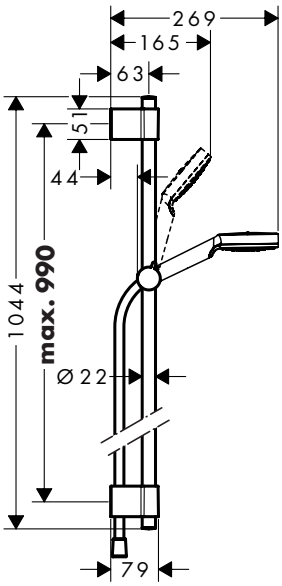

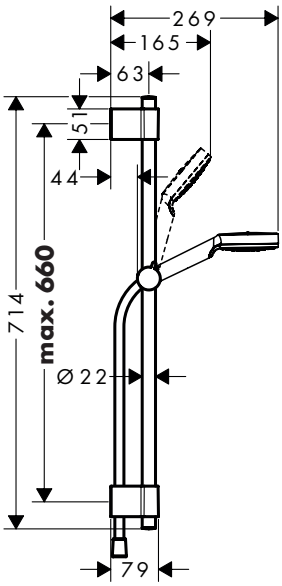

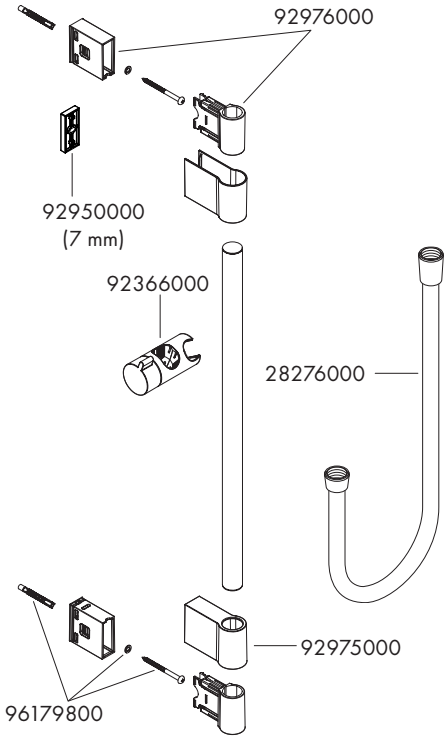

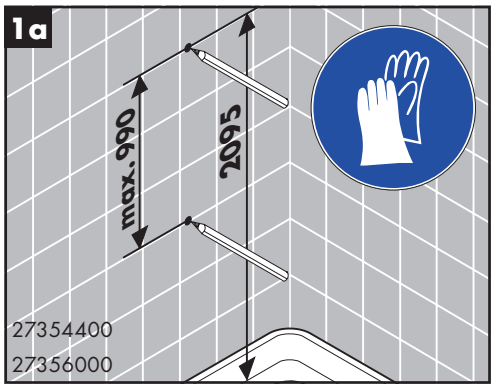

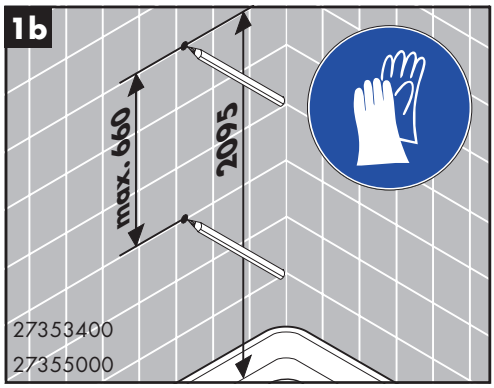

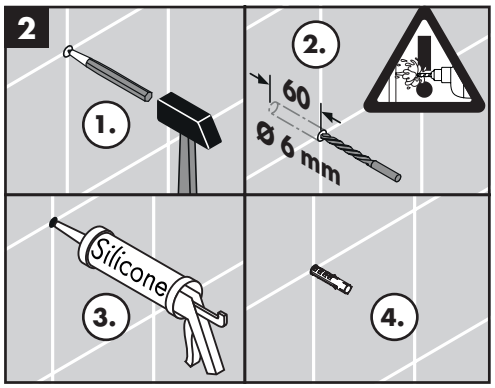

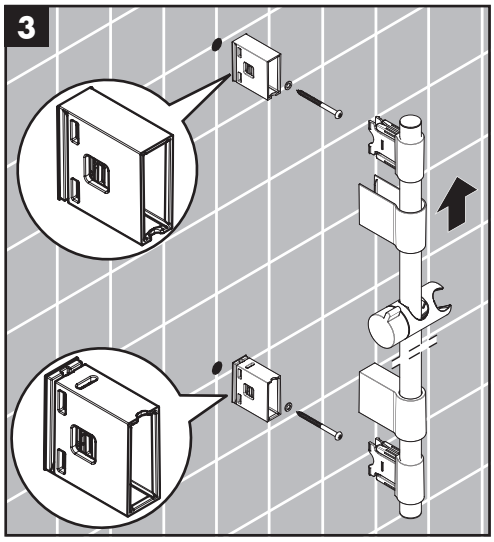

Silikon (essigsäurefrei!)
Silicone (sans acide acétique!)
Silicone (free from acetic acid!)
Silicone (esente da acido acetico!)
Silicona (¡libre de ácido acético!)
Silicone (azijnzuurvrij!)
Silikone (eddikesyre-fri)
Silicone (sem ácido acético)
Silikon (neutralny)
Silikon (bez kyseliny octové!)
Силикон (не содержит уксусной кислоты!)

Silikon (bez kyseliny octovej!)
硅胶 (不含醋酸)
Silikoni (etikkahappovapaa!)
Silikon (fri från ättiksyra!)
Silikonas (be acto rūgšties!)
Silikon (ne sadrži kiseline)
Silicon (fără acid acetic!)
Σιλικόνη (δίχΩς οξικό οξύ!)
Silikon (brez ocetne kisline)
Silikoon (äädikhappeta!)

Silikons (etiķskābi nesaturošs!)
Silikon (ne sadrži sirćetnu kiselinu!)
Silikon (uten eddiksyre)
Силикон (без оцетна киселина!)
シリコン (非酢酸系!)
Силікон (без оцтової кислоти!)
سيليكون (خالي من حمض الخليك!)
Silikon (asetik asit içermeyen)
Szilikon (ecetsavmentes!)
סיליקון (שאינו מכיל חומצה אצטית)

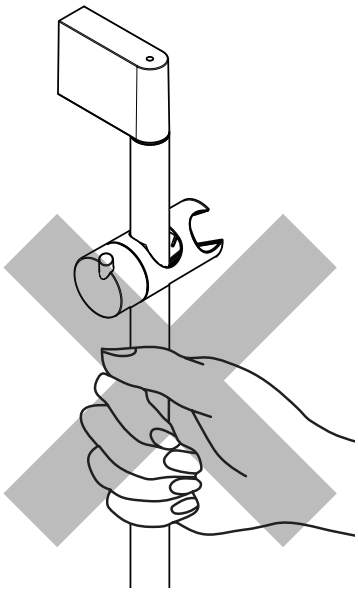

DE Das Produkt darf nicht als Haltegriff benutzt werden.
FR Le produit ne doit pas servir de poignée.
EN The product may not be used as a holding handle.
IT Il prodotto non deve essere utilizzato come maniglia.
ES El producto no debe ser utilizado como un elemento de sujeción.
NL Het product mag niet als handgreep worden gebruikt.
DK Produktet må ikke bruges som håndtag.
PT O produto não pode ser utilizado como pega de apoio.
PL Produktu nie wolno używać jako uchwytu do trzymania się.
FI Tuotetta ei saa käyttää kädensijana.
CS Produkt nesmí být používán jako madlo.
SK Výrobok sa nesmie používať ako držadlo.
ZH 该产品不得作扶柄使用.
RU Изделие запрещается использовать в качестве рукоятки.
SV Produkten får inte användas som handtag.
LT Gaminys neturi būti naudojamas kaip rankena. Rankena montuojama atskirai.
HR Proizvod ne smije služiti za pridržavanje.
RO Nu este permisă utilizarea produsului pe post de mâner.
EL Το προϊόν δεν επιτρέπεται να χρησιμοποιείται σαν λαβή στήριξης.
SL Proizvoda ne smete uporabljati kot držalnega ročaja.
ET Toodet ei tohi kasutada käepidemena.
LV Šo produktu nedrīkst izmantot kā roku balstu.
SR Proizvod se ne sme koristiti za kao ručka za pridržavanje.
NO Produktet skal ikke brukes som holdegrep.
BG Продуктът не бива да се използва като дръжка.
JP 製品は取っ手として使用できません.
UA Виріб не можна використовувати як ручку-тримач.
AR ممنوع إستخدام المنتج كمقبض.
TR Ürün tutma kolu olarak kullanılmamalıdır.
HU A terméket nem szabad kapaszkodónak használni.
HE אסור להשתמש במוצר כידית החזקה.

www.hansgrohe.com/cleaning-recommendation

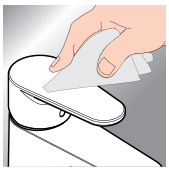

*www.hansgrohe.com/warranty
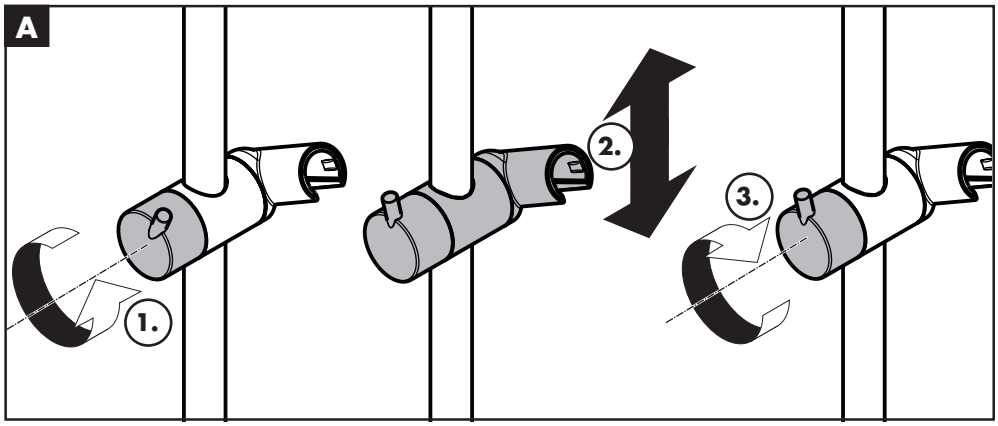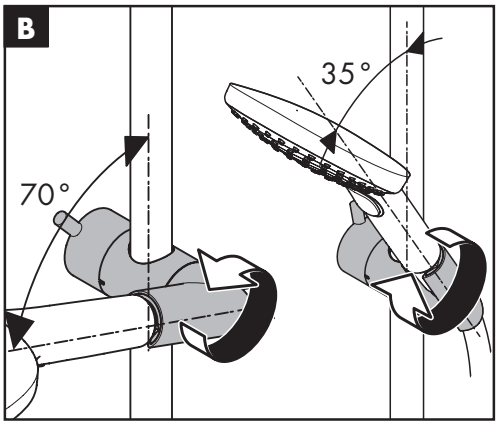
DE Reinigungsempfehlung / Garantie / Kontakt
FR Recommandation pour le nettoyage / Garanties / Contact
EN Cleaning recommendation / Warranty / Contact
IT Raccomandazione di pulizia / Garanzia / Contatto
ES Recomendaciones para la limpieza / Garantía / Contacto
NL Aanbevelingen inzake reiniging / Garantie / Contact
DK Rengøringsvejledning / Garanti / Kontakt
PT Recomendações de limpeza / Garantia / Contacto
O papel e o cartão, bem como o plástico, devem ser eliminados separadamente nos sistemas de eliminação previstos para estes materiais.
PL Zalecenie dotyczące pielęgnacji / Gwarancja / Kontakt
CS Doporučení k čistění / Záruka / Kontakt
SK Odporúčania pre čistenie / Záruka / Kontakt
ZH 清洁指南 / 担保 / 接触
RU Рекомендации по очистке / Гарантия / Контакты
FI Puhdistussuositus / Takuu / Kosketus
SV Rengöringsrekommendationer / Garanti / Kontakt
LT Valymo rekomendacijos / Garantija / Kontaktai
HR Preporuke za čišćenje / Garancija / Kontakt
RO Recomandări pentru curățare / Garanție / Contact
EL Σύσταση καθαρισμού / Εγγύηση / επαφή
SL Priporočilo za čiščenje / Garancija / Kontakt
ET Puhastussoovitused / Garantii / Kontakt
LV Tīrīšanas ieteikumi / Garantija / Kontakti
SR Preporuke za čišćenje / Garancija / Kontakt
NO Anbefaling for rengjøring / Garanti / Kontakt
BG Препоръка за почистване / Гаранция / Контакт
JP お手入れの方法 / 保証について / ご連絡先
UA Рекомендації з чищення / Гарантія / контакт
AR توصيات التنظيف / الضمان / اتصال
TR Temizleme önerisi / Garanti / Temas
Garanti belgesi ve koşulları için www.hansgrohe.com.tr web sitesini ziyaret ederek; dijital garanti belgenize ulaşabilirsiniz.
HU Tisztítási tanácsok / Garancia / érintkezés
HE המלצות לניקוי / אחריות / איש קשר