33 590 003 **EUROSTYLE ΜΊΚΤΗΣ ΝΤΟΥΣ ΜΕ΄ΕΝΑ ΜΟΧΛΌ 1/2"**

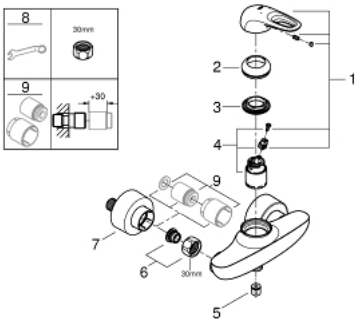

ΑΝΤΑΛΛΑΚΤΙΚΆ , Ιανουαρίου 2015 – τώρα

1: Λαβή (Αριθμός ανταλλακτικού 46940000)

2: Κάλυμμα/ τάπα (Αριθμός ανταλλακτικού 46436000)

3: ΒΙΔΩΤΗ ΣΥΝΔΕΣΗ ELB3/8 (Αριθμός ανταλλακτικού 46460000)

4: Μηχανισμός (Αριθμός ανταλλακτικού 46374000)

5: Βαλβίδα αντεπιστροφής (Αριθμός ανταλλακτικού 48276000)

6: Ρακόρ-Εδρα 1/2" (Αριθμός ανταλλακτικού 45044000)

7: Σύνδεσμος σχήματος S (Αριθμός ανταλλακτικού 12693000)

8: Special spanner (Αριθμός ανταλλακτικού 19377000)*

9: Σετ προέκτασης 1/2", 30mm (Αριθμός ανταλλακτικού 46238000)*

* Προαιρετικά εξαρτήματα